stonearc

@stonearc.ro

din bucăți un întreg

Instrucțiuni tehnice pentru pregătirea suportului înainte de montaj

↘ Bune practici și greșeli de evitat

↘ Soluții pentru fiecare tip de suport

1. Evaluarea stratului suport

Calitatea unei placări nu este determinată exclusiv de materialul utilizat, ci, în primul rând, de modul în care este pregătit stratul suport.

Înaintea începerii oricărei lucrări, suprafața trebuie evaluată cu atenție pentru a verifica dacă îndeplinește condițiile necesare montajului. Un suport necorespunzător poate compromite întreaga lucrare, indiferent de calitatea pietrei decorative sau a adezivului utilizat.

Stratul suport trebuie să fie stabil, portant, curat și lipsit de orice element care ar putea afecta aderența sistemului de placare. De asemenea, acesta trebuie să poată prelua fără probleme greutatea întregului sistem, alcătuit din piatra decorativă, adeziv și, după caz, mortar.
În funcție de modelul ales și de tehnica de montaj, piatra decorativă **Stonearc** are o greutate de aproximativ **45–50 kg/m²**.

Contrar percepției generale, greutatea pietrei este rareori cauza desprinderii placării. Cele mai multe probleme apar din cauza unei pregătiri necorespunzătoare a suportului sau a unei aderențe insuficiente între straturile sistemului.

Materialele utilizate reacționează diferit la variațiile de temperatură și umiditate. În timp, aceste mișcări naturale generează solicitări asupra adezivului. Dacă suportul nu este pregătit corespunzător, riscul apariției fisurilor sau al desprinderii placării crește considerabil.

Din acest motiv, evaluarea atentă a stratului suport reprezintă primul și cel mai important pas al unei lucrări executate corect.

1.1 Greșeli de evitat

Experiența acumulată în mii de lucrări arată că majoritatea problemelor apărute în timp nu sunt generate de piatră, ci de suportul pe care aceasta este montată.
Respectarea câtorva reguli simple contribuie semnificativ la creșterea durabilității întregului sistem.

1.1.1. MONTAJUL PE SUPRAFEȚE VOPSITE

Piatra **nu trebuie montată direct** peste vopsele lavabile, lacuri, tratamente hidrofuge sau alte finisaje aplicate pe suprafața peretelui. Aceste materiale sunt concepute pentru protecția sau finisarea suportului și nu pentru preluarea greutății unei placări decorative. În timp, stratul de finisaj se poate desprinde de suport, antrenând și sistemul de placare.

Înainte de montaj, toate finisajele neportante trebuie îndepărtate până la suportul solid. Dacă acest lucru nu este posibil, se recomandă realizarea unei armări mecanice complete.

1.1.2. MONTAJUL PE TENCUIELI NECORESPUNZĂTOARE

Nu toate tencuielile existente sunt potrivite pentru susținerea unei placări decorative.
Tencuielile pe bază de ciment, executate corespunzător, pot constitui un suport adecvat. În schimb, tencuielile pe bază de var sau cele degradate în timp pot avea o rezistență insuficientă.
Înainte de începerea lucrării este recomandată verificarea rezistenței stratului suport și eliminarea oricăror zone friabile, exfoliate sau insuficient aderente.

1.1.3. APLICAREA PESTE GLETURI SAU STRATURI DE FINISAJ

Gleturile și mortarele de finisaj nu sunt concepute pentru a susține încărcături suplimentare.
Deși pot părea compacte la suprafață, acestea au o rezistență mecanică redusă și pot deveni punctul slab al întregului sistem.
Placarea trebuie realizată întotdeauna pe un suport portant sau pe un strat de armare executat corespunzător.

1.1.4. APLICAREA INCORECTĂ A ADEZIVULUI

Una dintre cele mai frecvente greșeli este aplicarea adezivului exclusiv pe perete, folosind metoda specifică montajului plăcilor ceramice.
În cazul pietrei decorative, această tehnică nu asigură o suprafață suficientă de contact și poate conduce la apariția golurilor de aer.
Pentru obținerea unei aderențe optime, **adezivul trebuie aplicat atât pe suport, cât și pe spatele fiecărei pietre**. Piesa se presează ferm și se mișcă ușor până când excesul de adeziv apare pe margini, eliminând astfel golurile și asigurând contactul complet dintre cele două suprafețe. (*vezi poza 1*)

poza 1 - tehnica umed pe umed



1.1.5. MONTAJUL ÎN CONDIȚII CLIMATICE NECORESPUNZĂTOARE

Adezivii pe bază de ciment își dezvoltă rezistența prin procesul de hidratare. **Temperaturile foarte scăzute sau foarte ridicate** pot afecta acest proces și pot reduce performanța sistemului.
Montajul nu este recomandat pe suprafețe înghețate, supraîncălzite de radiația solară sau atunci când există risc de îngheț în perioada imediat următoare aplicării.
Respectarea condițiilor recomandate de producătorul adezivului este esențială pentru obținerea unui rezultat durabil.

1.1.6. MONTAJUL PE SUPRAFEȚE CU ABSORBȚIE RIDICATĂ

Suprafețele foarte absorbante pot genera aceleași probleme ca și montajul efectuat în condiții de temperatură ridicată.
Prin absorbția rapidă a apei din adeziv, procesul de hidratare este întrerupt înainte ca acesta să își dezvolte rezistența mecanică necesară. În consecință, aderența sistemului de placare poate fi compromisă.
Înainte de montaj se recomandă verificarea gradului de absorbție al suportului și, dacă este necesar, umezirea controlată a acestuia sau aplicarea soluțiilor recomandate de producătorul adezivului.

1.1.7. UTILIZAREA AMORSELOR ȘI A PUNȚILOR DE ADERENȚĂ

Există convingerea că un suport instabil poate fi remediat prin aplicarea unei amorse, a unei punți de aderență sau a unui produs de consolidare. În realitate, aceste produse acționează doar la suprafață și nu pot reda rezistența unui suport degradat în profunzime.

Dacă stratul suport este friabil sau instabil, acesta trebuie reparat sau refăcut înainte de montaj. Aplicarea unei amorse nu elimină cauza problemei și nu poate înlocui pregătirea corespunzătoare a suportului.
În plus, utilizarea unor produse necorespunzătoare poate reduce permeabilitatea la vapori a peretelui, favorizând acumularea umidității și, în timp, apariția condensului sau chiar desprinderea sau fisurarea.

1.1.8. MONTAJUL PE ZIDURI DE SPRIJIN FĂRĂ HIDROIZOLAȚIE

Pereții de sprijin și alte elemente aflate în contact direct cu solul trebuie protejate corespunzător împotriva infiltrațiilor de apă înainte de aplicarea pietrei.
În lipsa unei hidroizolații eficiente, apa poate migra prin suport și poate provoca apariția eflorescențelor, petelor și depunerilor de săruri pe suprafața produsului.
În cazurile severe, infiltrațiile repetate pot afecta aderența sistemului și pot conduce la desprinderea placării. (*vezi poza 2 și 3*)



poza 2 – apariția eflorescențelor



poza 3 – desprinderea

2. Pregătirea stratului suport

2.1. ARMAREA CU PLASĂ DIN FIBRĂ DE STICLĂ

Plasa din fibră de sticlă reprezintă unul dintre elementele esențiale ale sistemului de pregătire a stratului suport. Rolul acesteia este de a arma suprafața, de a distribui uniform solicitările mecanice și de a crește stabilitatea întregului sistem de placare.
Utilizarea unei plase de calitate este recomandată în special pentru suporturile supuse unor încărcări ridicate sau pentru sistemele de termoizolație, unde este necesară o armare suplimentară înainte de montajul pietrei decorative.

Recomandăm utilizarea unei plase din fibră de sticlă cu o densitate de minimum 315 g/m², destinată atât aplicațiilor exterioare cât și celor interioare, și rezistentă la mediul alcalin creat de materialele pe bază de ciment.

Structura cu ochiuri mari permite pătrunderea adezivului prin întreaga grosime a plasei, asigurând înglobarea completă a acesteia și realizarea unui strat de armare compact și uniform. (*vezi poza 4*)

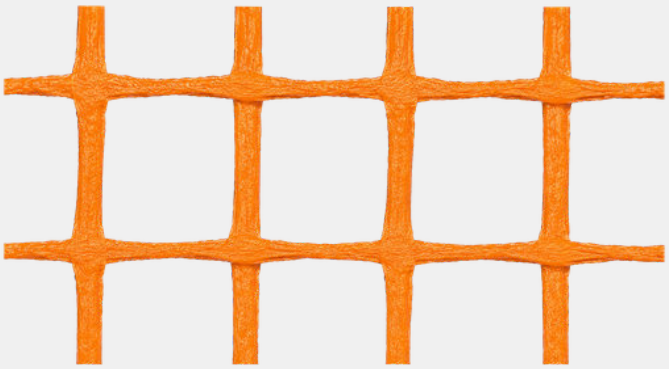

poza 4 - plasă din fibră de sticlă

2.2. FIXAREA MECANICĂ

Fixarea mecanică completează sistemul de armare și are rolul de a ancora ferm întregul strat suport în structura portantă a construcției.

După aplicarea primului strat de adeziv și înglobarea plasei din fibră de sticlă, se aplică al doilea strat de adeziv, care uniformizează suprafața și fixează complet plasa în masa adezivului.

După întărirea stratului de armare, se realizează fixarea mecanică prin dibluri cu șurub metalic (*vezi poza 6*), montate prin sistemul de armare și ancorate în suportul portant. În mod uzual se utilizează 6–7 dibluri/m², dispuse uniform, la aproximativ 40 × 40 cm.

Rozetele diblurilor sunt apoi acoperite cu dopuri termoizolante, care reduc formarea punților termice și contribuie la obținerea unei suprafețe plane și uniforme.

Prin această metodă, stratul de armare și fixarea mecanică funcționează împreună ca un singur ansamblu structural, capabil să distribuie uniform solicitările mecanice generate de greutatea placării și să asigure stabilitatea sistemului pe termen lung.



poza 6 - diblu cu șurub metalic


1

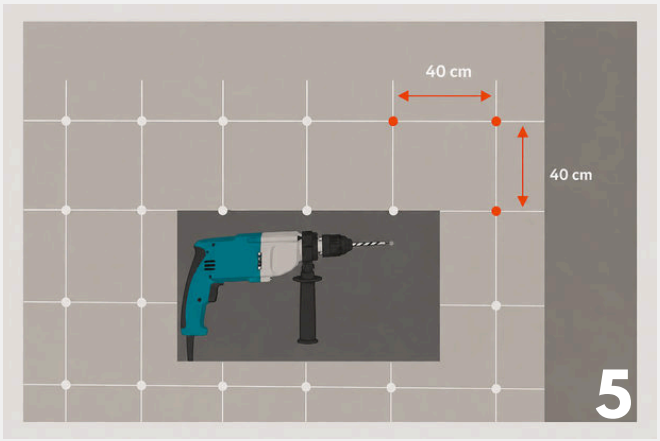
40 cm
40 cm
5


2


6


3


7


4


8

PASUL 1 – APLICAREA PRIMULUI STRAT DE ADEZIV

Aplicați pe întreaga suprafață un prim strat de adeziv cu o grosime de aproximativ 2–3 mm, utilizând o gletieră netedă.
Suportul trebuie să fie curat, stabil și fără zone desprinse sau friabile. În cazul suprafețelor foarte absorbante, acestea se umezesc ușor înainte de aplicarea adezivului.

PASUL 2 – ÎNGLOBAREA PLASEI DIN FIBRĂ DE STICLĂ

Înglobați plasa din fibră de sticlă în primul strat de adeziv, având grijă ca fâșiile să se suprapună cu minimum 10 cm.
În zona colțurilor, plasa trebuie întoarsă pentru a realiza o armare continuă și pentru a reduce tensiunile din aceste zone.

PASUL 3 – APLICAREA CELUI DE-AL DOILEA STRAT DE ADEZIV

Aplicați imediat al doilea strat de adeziv, acoperind complet plasa și obținând o suprafață uniformă și compactă.
După întărire, sistemul formează un strat suport continuu, pregătit pentru fixarea mecanică.

PASUL 4-5-6 – GĂURIREA ȘI MONTAREA DIBLURILOR

Cu ajutorul unui burghiu cu diametrul de 8-9 mm, executați găurile conform unei rețele de aproximativ 40 × 40 cm, rezultând 6-7 dibluri/m².
Introduceți diblurile în găurile executate și verificați ca fiecare dintre acestea să fie ancorat ferm în structura portantă.

PASUL 7-8 – MONTAREA DOPURILOR TERMOIZOLANTE

După fixarea diblurilor, capetele acestora se acoperă cu dopuri termoizolante, reducând formarea punților termice și contribuind la obținerea unei suprafețe uniforme.
Ulterior, zona poate fi acoperită cu un strat subțire de adeziv, astfel încât întreaga suprafață să fie continuă și pregătită pentru montajul pietrei decorative.